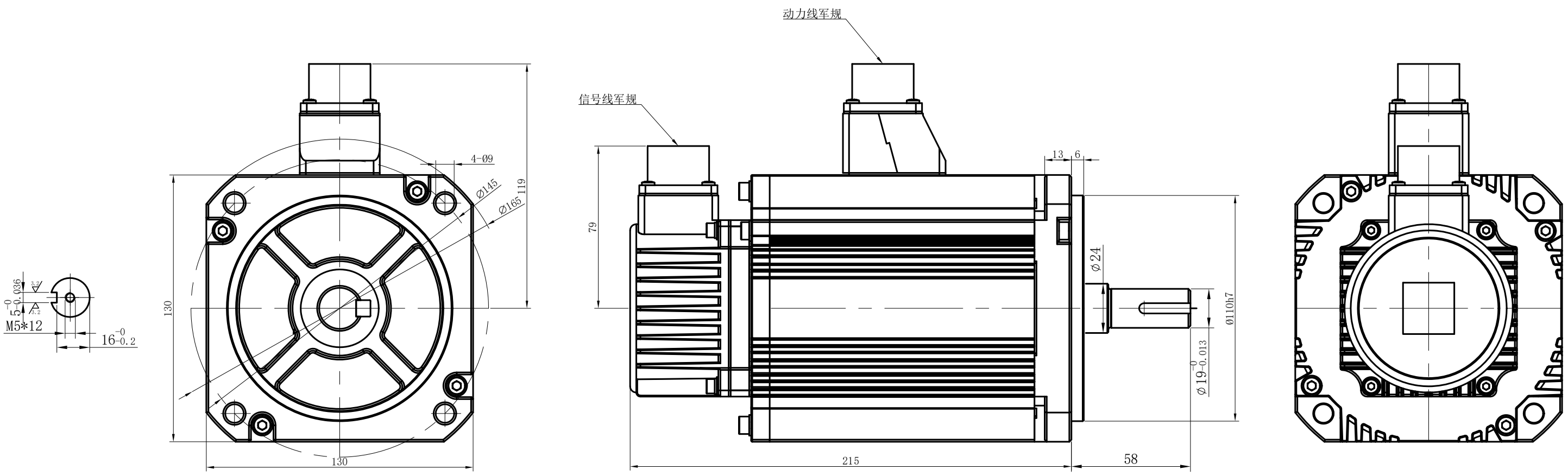
动力线军规
信号线军规
4-Ø9
Ø145
Ø165
119
130
130
79
13
6
Ø24
Ø110h7
Ø19-0.013
215
58
5-0.036
M5*12
16-0.2